Tab 368

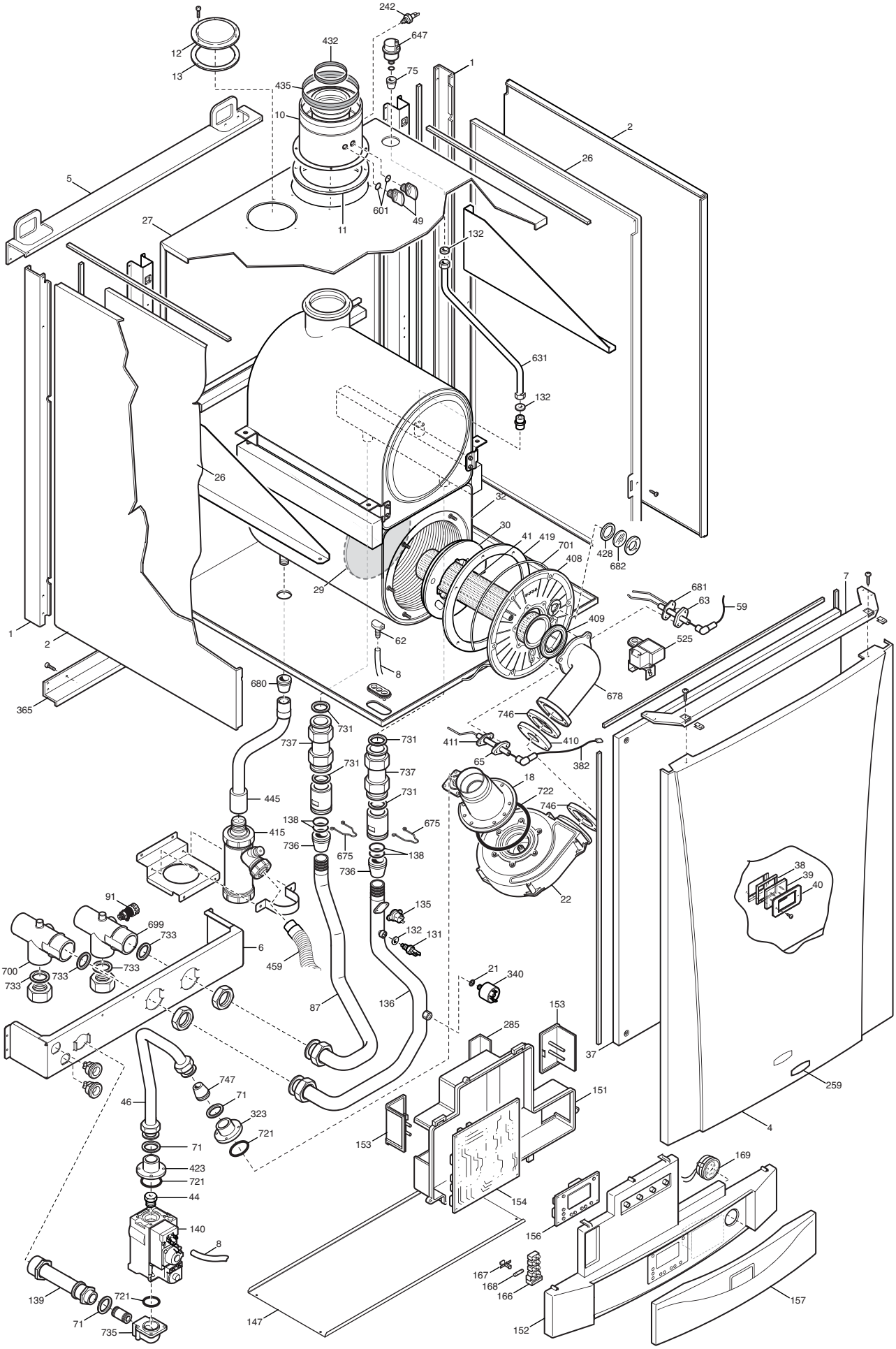
242
647
432
12
13
75
1
435
10
2
26
5
601
49
27
11
132
631
132
26
32
30
41
419
701
408
428
682
681
63
59
7
29
409
525
1
2
62
8
680
678
365
731
746
737
731
411
410
731
382
65
737
731
18
722
445
746
138
675
415
736
675
138
736
22
38
39
40
91
135
699
733
132
131
6
700
733
733
733
459
21
340
87
136
153
285
37
259
747
151
46
71
323
721
153
4
71
423
721
169
44
154
140
156
8
167
168
166
139
721
157
71
735
147
152